【男子個人戦】

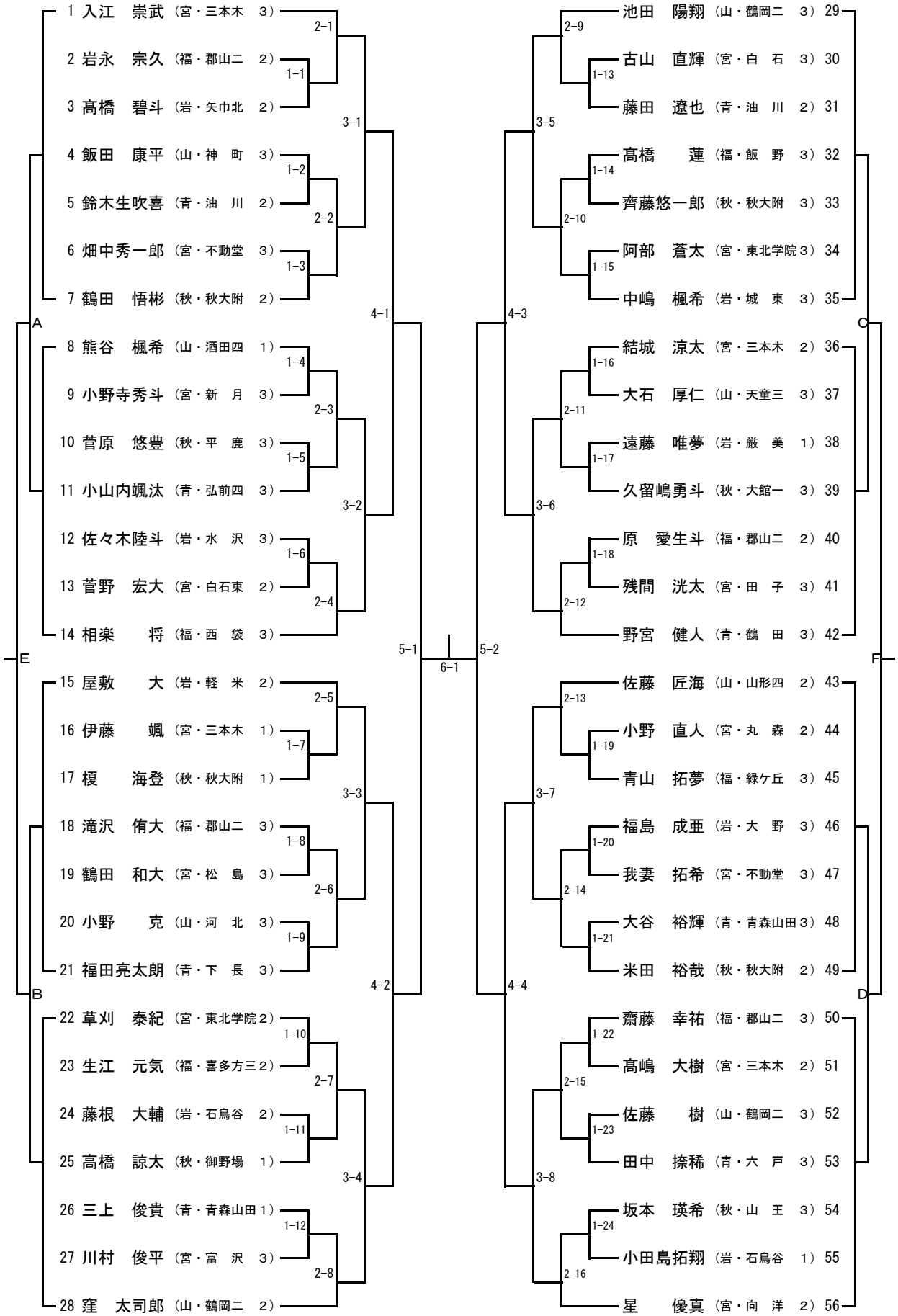
1 入江　崇武（宮・三本木　3）
2 岩永　宗久（福・郡山二　2）
3 髙橋　碧斗（岩・矢巾北　2）
4 飯田　康平（山・神　町　3）
5 鈴木生吹喜（青・油　川　2）
6 畑中秀一郎（宮・不動堂　3）
7 鶴田　悟彬（秋・秋大附　2）
8 熊谷　楓希（山・酒田四　1）
9 小野寺秀斗（宮・新　月　3）
10 菅原　悠豊（秋・平　鹿　3）
11 小山内颯汰（青・弘前四　3）
12 佐々木陸斗（岩・水　沢　3）
13 菅野　宏大（宮・白石東　2）
14 相楽　　将（福・西　袋　3）
15 屋敷　　大（岩・軽　米　2）
16 伊藤　　颯（宮・三本木　1）
17 榎　　海登（秋・秋大附　1）
18 滝沢　侑大（福・郡山二　3）
19 鶴田　和大（宮・松　島　3）
20 小野　　克（山・河　北　3）
21 福田亮太朗（青・下　長　3）
22 草刈　泰紀（宮・東北学院２）
23 生江　元気（福・喜多方三２）
24 藤根　大輔（岩・石鳥谷　2）
25 高橋　諒太（秋・御野場　1）
26 三上　俊貴（青・青森山田１）
27 川村　俊平（宮・富　沢　3）
28 窪　太司郎（山・鶴岡二　2）
池田　陽翔（山・鶴岡二　3）29
古山　直輝（宮・白　石　3）30
藤田　遼也（青・油　川　2）31
髙橋　　蓮（福・飯　野　3）32
齊藤悠一郎（秋・秋大附　3）33
阿部　蒼太（宮・東北学院３）34
中嶋　楓希（岩・城　東　3）35
結城　涼太（宮・三本木　2）36
大石　厚仁（山・天童三　3）37
遠藤　唯夢（岩・厳　美　1）38
久留嶋勇斗（秋・大館一　3）39
原　愛生斗（福・郡山二　2）40
残間　洸太（宮・田　子　3）41
野宮　健人（青・鶴　田　3）42
佐藤　匠海（山・山形四　2）43
小野　直人（宮・丸　森　2）44
青山　拓夢（福・緑ケ丘　3）45
福島　成亜（岩・大　野　3）46
我妻　拓希（宮・不動堂　3）47
大谷　裕輝（青・青森山田３）48
米田　裕哉（秋・秋大附　2）49
齋藤　幸祐（福・郡山二　3）50
髙嶋　大樹（宮・三本木　2）51
佐藤　　樹（山・鶴岡二　3）52
田中　捺稀（青・六　戸　3）53
坂本　瑛希（秋・山　王　3）54
小田島拓翔（岩・石鳥谷　1）55
星　　優真（宮・向　洋　2）56
A
B
C
D
E
F
2-1
1-1
3-1
1-2
2-2
1-3
4-1
1-4
2-3
1-5
3-2
1-6
2-4
5-1
2-5
1-7
3-3
1-8
2-6
1-9
4-2
1-10
2-7
1-11
3-4
1-12
2-8
6-1
2-9
1-13
3-5
1-14
2-10
1-15
4-3
1-16
2-11
1-17
3-6
1-18
2-12
5-2
2-13
1-19
3-7
1-20
2-14
1-21
4-4
1-22
2-15
1-23
3-8
1-24
2-16